WTT101

RoHS（Ⅱ）指令対応品

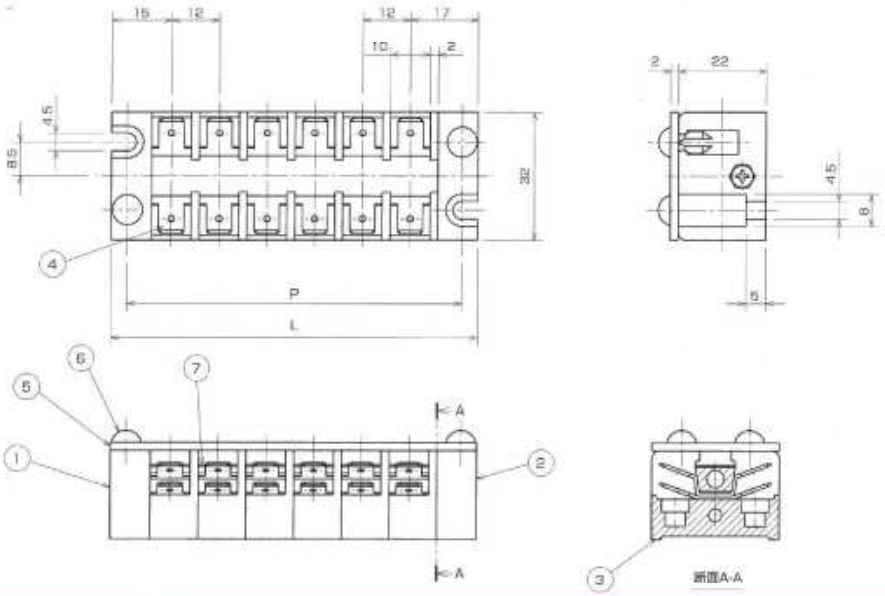

定格	AC250V、30A
耐電圧	AC2000V/1分間
絶縁抵抗	DC500V 100MΩ以上
① ブロック右	フェノール樹脂(UL94V-0)
② ブロック左	フェノール樹脂(UL94V-0)
③ ブロック中	フェノール樹脂(UL94V-0)
④ターミナル(タブ#250)	黄銅条、スズメッキ
⑤ カバー	塩ビ(透明)(UL94V-0)
⑥ 押しピット	ポリアセタール樹脂(UL94HB)
⑦ 線名紙	ニューディブイ 0.5t

型名指定方法

WTT101-□P

極数

[mm]

極数	2	3	4	5	6	7	8	9	10	11	12	13	14	15	16	17	18	19	20
P	36.00	48.00	60.00	72.00	84.00	96.00	108.00	120.00	132.00	144.00	156.00	168.00	180.00	192.00	204.00	216.00	228.00	240.00	252.00
L	44.00	56.00	68.00	80.00	92.00	104.00	116.00	128.00	140.00	152.00	164.00	176.00	188.00	200.00	212.00	224.00	236.00	248.00	260.00